V3.1 - 04/2021

AXXAIR

INNOVATIVE ORBITAL SOLUTIONS

엑서아시아 카다로그

Cutting , welding, Bevelling & Facing machines

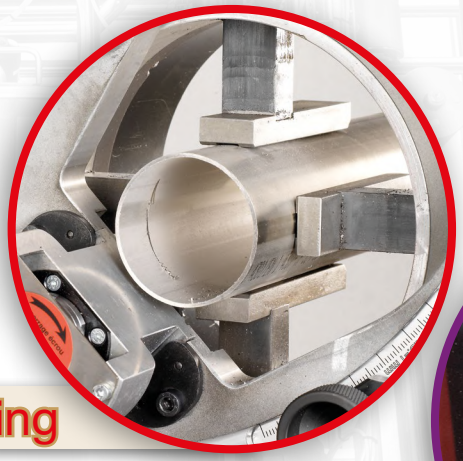

Orbital cutting

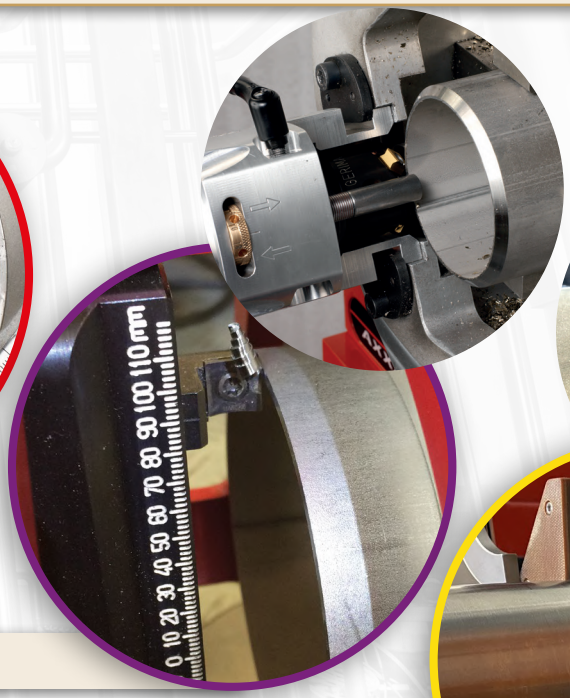

Orbital facing

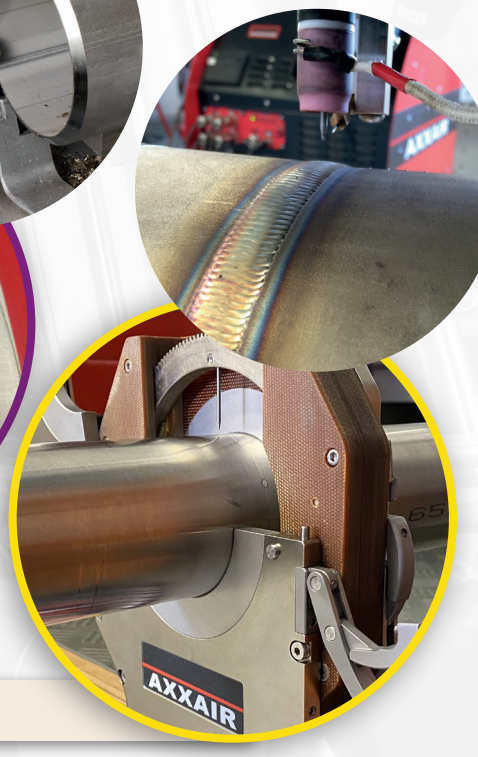

Orbital welding

Join experience

AXXAIR

INNOVATIVE ORBITAL SOLUTIONS

www.axxair.com

Global Process

Facing

Cutting

Bevelling

Prefab welding

In-line welding

Power sources

In-line welding

Join experience

AXXAIR
INNOVATIVE ORBITAL SOLUTIONS

Orbital welding (Open heads)

당사의 다양한 개방형 용접 헤드(SATO 시리즈)를 사용하면 최소한의 공간에서 매우 높은 품질의 용접을 할 수 있습니다. 이 헤드에는 일정한 호 높이를 유지하기 위한 기계적 추적 시스템이 있습니다. 토치는 기울어져 용접될 수 있습니다.

개방형 헤드는 주로 농식품, 제약, 화학 분야의 벽 두께가 3mm보다 작거나 더 큰 경우에 권장됩니다.

이 유형의 기계는 탄소강 튜브를 용접하는 데 사용할 수 있습니다. 개방형 헤드는 토치의 기울기와 용가재 추가로 인해 매우 넓은 용접 가능성을 제공합니다. 조를 추가하지 않고도 클램핑 범위를 얻을 수 있습니다. 추적 시스템은 튜브를 긁지 않도록 롤러로 되어 있습니다. 튜브와 접촉하는 모든 부품은 스테인레스 스틸로 만들어져 오염되지 않습니다.

고유한 대칭형 클램핑 시스템과 스테핑 모터 제어를 통해 이 제품군은 매우 광범위한 사용 범위를 제공합니다.

AVC/OSC 시스템이 포함되거나 포함되지 않은 헤드 중에서 선택할 수 있습니다.

유연성, 생산성
AXXAIR 오픈 헤드는 용가재가 있거나 없이 사용할 수 있습니다. 그들은 최적화된 회전 스위프와 선택할 수 있는 2개의 피드 모터 위치를 가지고 있습니다. 높은 듀티 사이클(수냉식 토치).

품질 및 반복성
SATO 제품군은 모든 용접 매개변수를 영구적으로 제어하여 반복성 및 품질 용접을 보장하는 당사의 오비탈 발전기에 연결됩니다.

휴대성
제한된 조건과 위치에서 용접할 수 있도록 회전 요소의 크기와 기계 무게가 최적화되었습니다. 당사의 기계에는 통합 원격 제어 및 5m 용접 케이블이 제공되어 작업자가 발전기에서 원격으로 작업할 수 있습니다.

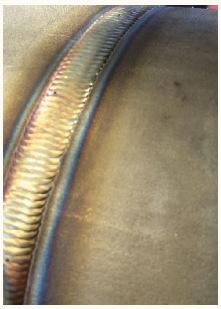

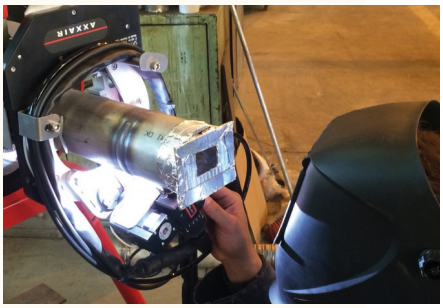

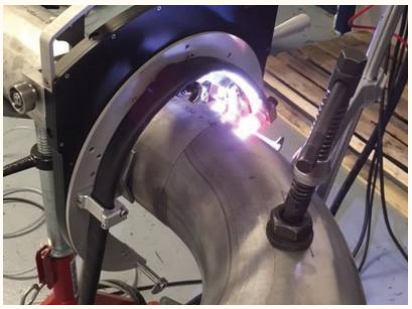

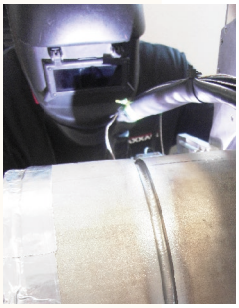

오비탈 용접 기술에 관한 문의사항은 주저하지 마시고 연락주세요.

우리의 노하우를 기꺼이 공유하고 귀하의 요구에 가장 적합한 솔루션을 고안해 드리겠습니다!

QUALITY MADE IN FRANCE

AXXAIR
INNOVATIVE ORBITAL SOLUTIONS

SATO-40 - 80 -115 - 170 -220

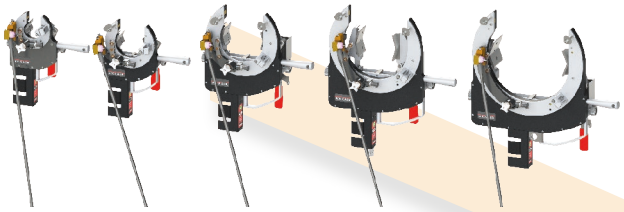

Water Cooled

Protection

전극 외부의 아크에 대한 높은 보호

Roller mechanical profile tracking

튜브를 표시하지 않는 일정한 아크 전압

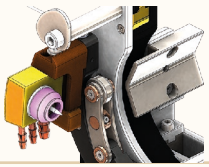

Torch angle adjustment

용접 플랜지 및 짧은 T 각

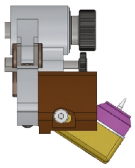

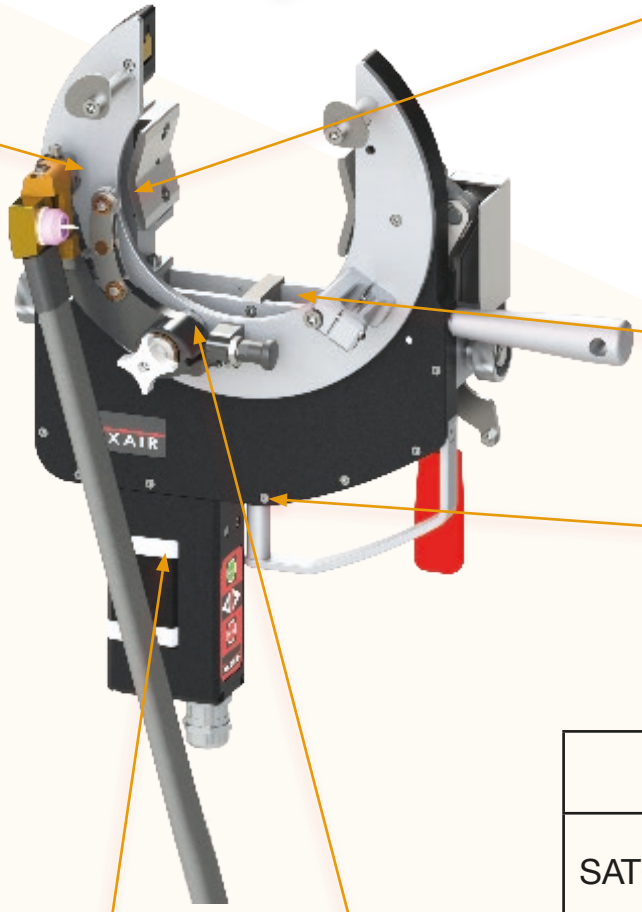

Locked open position

SAXX 전원과 호환

Motorization with encoder

모든 각도 전극 위치에서 시작 가능

Transport

이 헤드는 충격 방지, 방수 및 방진 케이스로 제공됩니다.

Straight or Angled motor

Symmetrical clamping

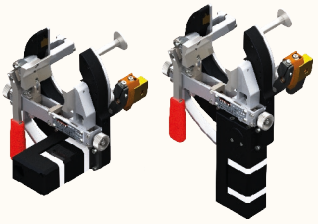

Axial Adjustment

전극 위치의 축 방향 조정용 휠

Welding range	
SATO 40	ø 10 - ø 40 mm 0.4- 1.5 ”
SATO 80	ø 19 - ø 80 mm 0.75 – 3 ”
SATO 115	ø 19 - ø 115 mm 0.75 – 4.5 ”
SATO 170	ø 25 - ø 170 mm 1 – 6.625 ”
SATO 220	ø 38 - ø 220 mm 1.5 - 8.265 ”

QUALITY MADE IN FRANCE

AXXAIR
INNOVATIVE ORBITAL SOLUTIONS

SATO-40 - 80 -115 - 170 -220

기술적 특성: -
수냉식 헤드 - 기계적 프로파일 추적: 튜브를 표시하지 않고 일정한 호 높이 - 레버에 의한 빠른 대칭 조임 - 인코더를 사용한 모터화: 전극의 모든 각도 위치에서 시작 가능 - 넓은 직경 범위 - 경사 및 축 조정 전극 - 튜브 중앙에서 작은 회전 스윕 - 컴팩트한 디자인

두 가지 모델 선택(응용 프로그램에 따라 선택)

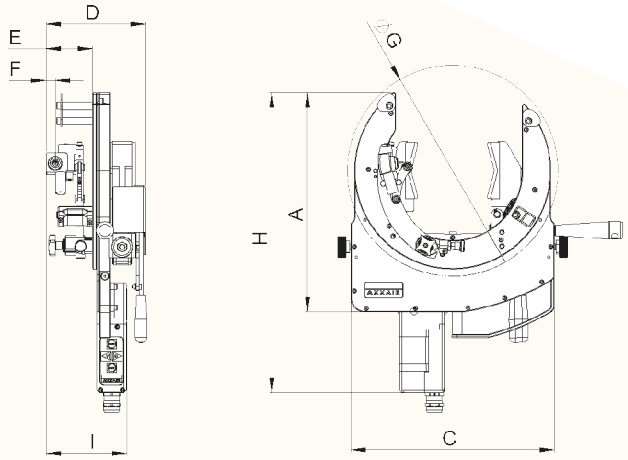

SATO-xxE42 (water cooled)

Angled output motor

SATO-XXE41 (water cooled)

Straight output motor

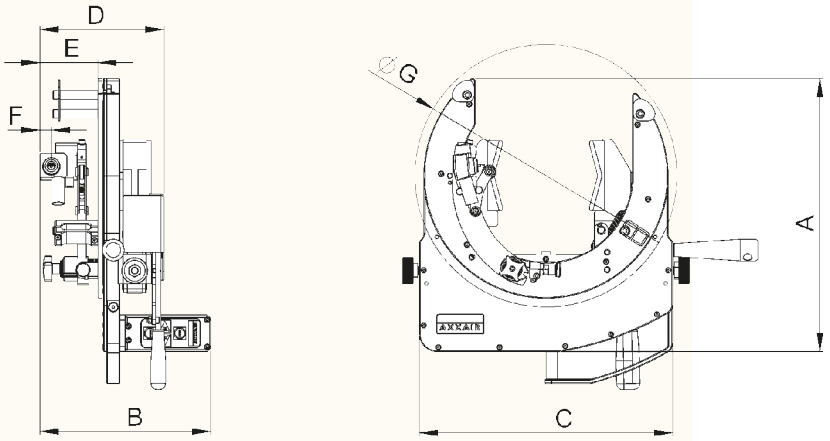

	A mm	B mm	C mm	D mm	E mm	F mm	G mm	H mm	I mm
SATO-40	169	183 to 191	142	116 to 126	57 to 67	13	Ø140	270	113 to 121
SATO- 80	181	186 to 196	160	116 to 126				279	
SATO-115	265	186 to 196	230	133 to 143			Ø224	363	
SATO-170	312	186 to 196	290	133 to 143			Ø294	410	
SATO-220	353	186 to 196	350	133 to 143			Ø350	451	

SATO-40 - 80 -115 - 170 -220

AXXAIR
INNOVATIVE ORBITAL SOLUTIONS

Moteur	Cooling	Product Code	Welding machine for tubes of the following diameters (in mm)	Net weight	Dimensions (AxBxC in mm)
Angled motor	WATER	SATO-40E42	ø 10 - ø 40 mm	3.8 kg	169 x 183 x 142
		SATO-80E42	ø 19 - ø 80 mm	4.2 kg	181 x 186 x 160
		SATO-115E42	ø 19 - ø 115 mm	6.7 kg	265 x 186 x 230
		SATO-170E42	ø 25 - ø 170 mm	8 kg	312 x 186 x 290
		SATO-220E42	ø 38 - ø 220 mm	9.4 kg	353 x 186 x 350
Straight motor	WATER	SATO-40E41	ø 10 - ø 40 mm	3.8 kg	169 x 191 x 142
		SATO-80E41	ø 19 - ø 80 mm	4.2 kg	181 x 196 x 160
		SATO-115E41	ø 19 - ø 115 mm	6.7 kg	265 x 196 x 230
		SATO-170E41	ø 25 - ø 170 mm	8 kg	312 x 196 x 290
		SATO-220E41	ø 38 - ø 220 mm	9.4 kg	353 x 196 x 350

AXXAIR
INNOVATIVE ORBITAL SOLUTIONS

AXXAIR's orbital welding

Sweep Multi-pass TIG welding

- AVC/OSC system -

Motorised voltage control: AVC

전동 아크 전압 제어는 종종 AVC로 축약됩니다. 아크 전압은 용접할 튜브와 전극 사이의 거리에 직접 연결됩니다. 즉, 이 옵션은 용접 중에 정확한 튜브-전극 거리가 전자적으로 유지되도록 합니다.

AVC는 특히 기계화 용접에서 실제로 큰 이점이 될 수 있으며 기계를 안내하는 센서가 많을수록 사용자 개입이 덜 필요합니다.

가장 자주 사용되는 두 가지 적용: - 필러 프로브를 사용하여 물리적으로 외경을 측정하고 싶지 않을 때; AVC는 튜브와 접촉할 필요가 없으며 센서는 물리적 추적보다 정확하고 반응성이 뛰어납니다.

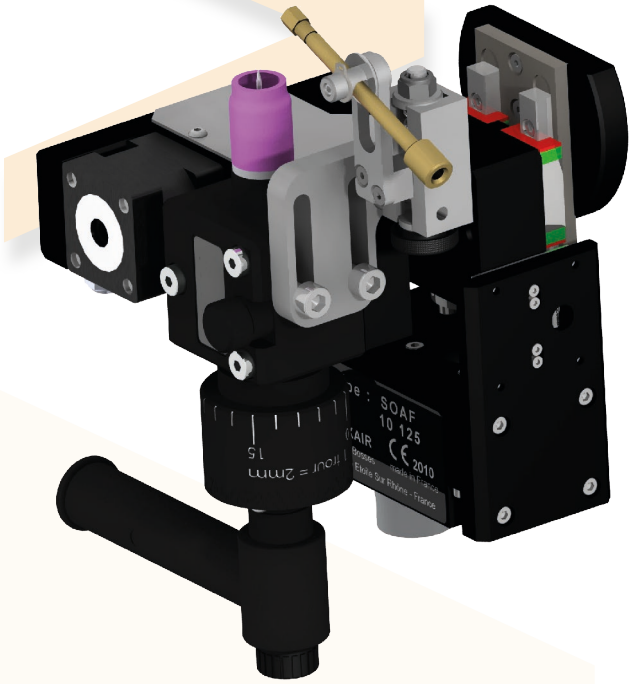

Fusion+OSC+wire:

- 와이어 용접 및 전극 아래의 증착 속도가 완전히 제어되지 않을 때 이는 분명히 아크 길이에 영향을 줄 수 있습니다. 이 경우 AVC는 납땜 링 욕조 근처에 절대 가지 않는다는 것을 의미합니다.

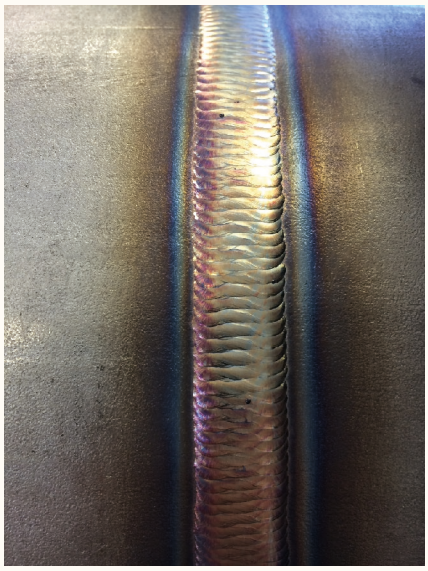

이 용접 방법은 AVC 운동과 토치 및 와이어의 진동을 결합합니다. 이 방법은 두꺼운 재료의 다중 패스 용접에 사용됩니다.

토치 진동은 용접이 진행됨에 따라 조인트의 각 측면이 액체 상태로 유지될 수 있도록 전극을 직선 운동으로 좌우로 흔드는 것입니다. 오실레이션은 패스 수를 향상시켜 생산성을 크게 향상시킵니다.

이 시스템은 AVC와 결합될 때 다중 패스 TIG 용접에서 튤립 조인트를 채우는 유일한 효과적인 방법입니다.

이러한 시스템은 조립식 기계 및 개방형 헤드에서 사용할 수 있습니다.

AXXAIR
INNOVATIVE ORBITAL SOLUTIONS

SATO-115 - 170 -220 (AVC/OSC)

Control of the wire

SAXX 전원에 의한 전선 조절

Water Cooled

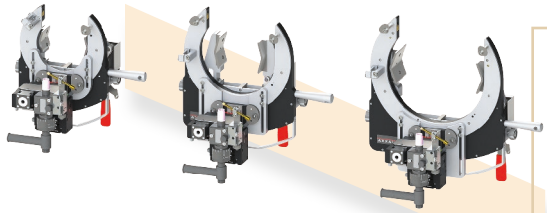

Protection

전극 외부의 아크에 대한 높은 보호

Multi-pass welding

Mortorised axial sweep (OSC)

전극의 축 위치 이동: +/- 10 mm

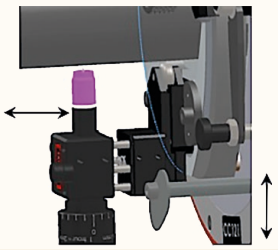

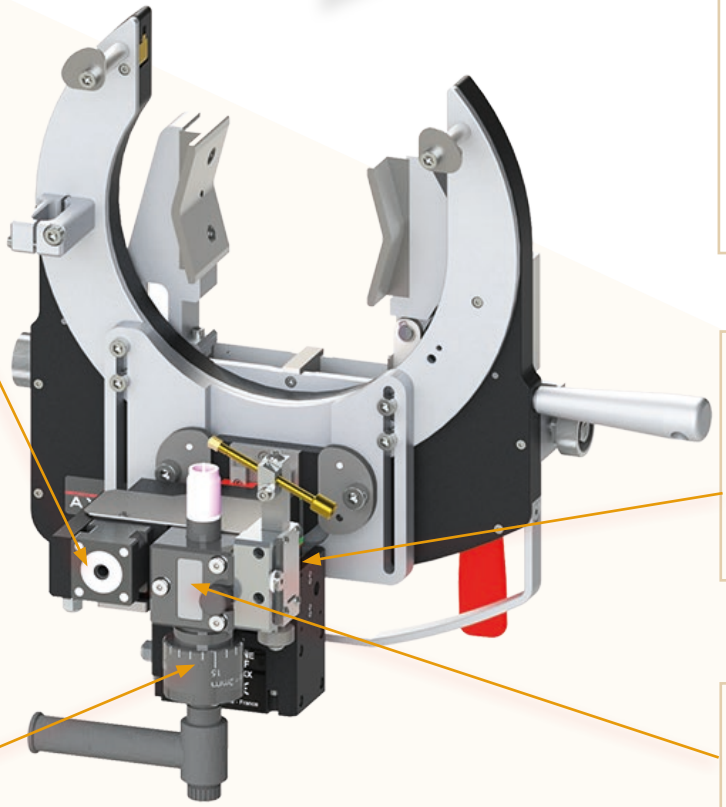

Transport

이 헤드는 충격 방지, 방수 및 방진 케이스로 배송됩니다.

Motorization with encoder

모든 각도 전극 위치에서 시작 가능

Constant distance: electrode-tube

리 튜브 전극(AVC)의 전동 설정 및 제어

아크 전압, 전극과 튜브 사이의 거리를 조절합니다.

AVC/OSC system

최대 12.7mm 벽 두께의 튜브 용접 가능

Straight or Angled motor

Symmetrical clamping

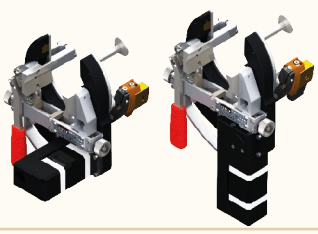

Compatible with the 210 and 300 SAXX power sources

Welding range	
SATO 115	ø 19 - ø 115 mm 0.75 – 4.5 ”
SATO 170	ø 25 - ø 170 mm 1 – 6.625 ”
SATO 220	ø 38 - ø 220 mm 1.5 - 8.265 ”

AXXAIR
INNOVATIVE ORBITAL SOLUTIONS

SATO-115 - 170 -220 (AVC/OSC)

특징 기술: -
AVC/OSC 시스템이 있는 수냉식 헤드 - 레버를 통한 빠른 대칭 조임 - 인코더를 사용한 전동: 전극의 모든 각도 위치에서 시작 가능 - 넓은 직경 범위 - 최적의 사용을 위해 주변 온도는 0°C - 40 °C. - 진동 범위: 20mm, AVC 범위: 20mm,
최대 속도: 15mm/s

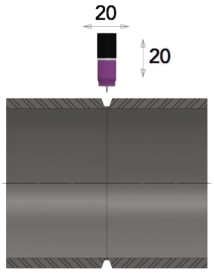

- SAXX210 및 300과 호환되는 냉각수 시스템이 있는 헤드.

두 가지 모델 선택(응용 프로그램에 따라 선택)

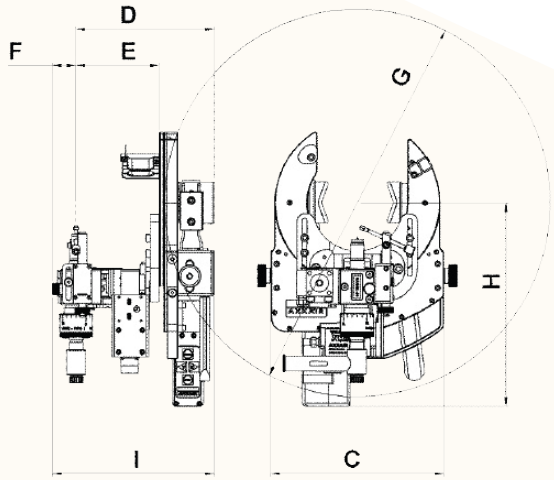

SATO-xxE52 (water cooled with AVC / OSC system)

Angled output motor

SATO-xxE51 (water cooled with AVC / OSC system)

Straight output motor

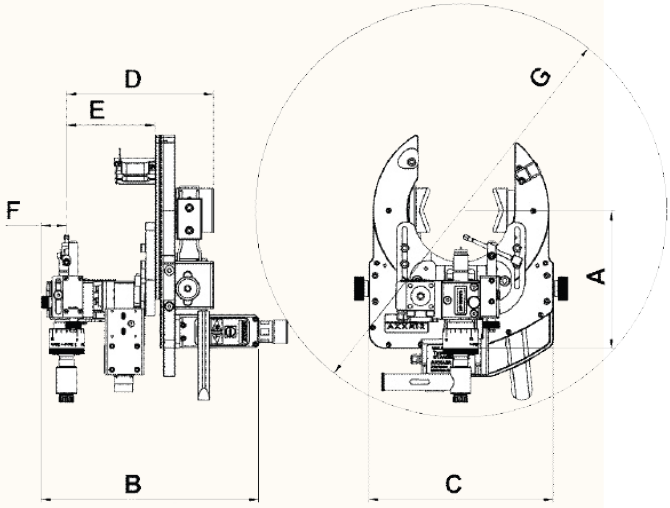

	A mm	B mm	C mm	D mm	E mm	F mm	G mm	H mm	I mm
SATO-115	171	246-271	230	146-171	**85-110**	**31.5**	680	269	**194-219**
SATO-170	201		290				750	299	
SATO-220	220		350				800	318	

QUALITY MADE IN FRANCE

AXXAIR
INNOVATIVE ORBITAL SOLUTIONS

SATO-115 - 170 -220 (AVC/OSC)

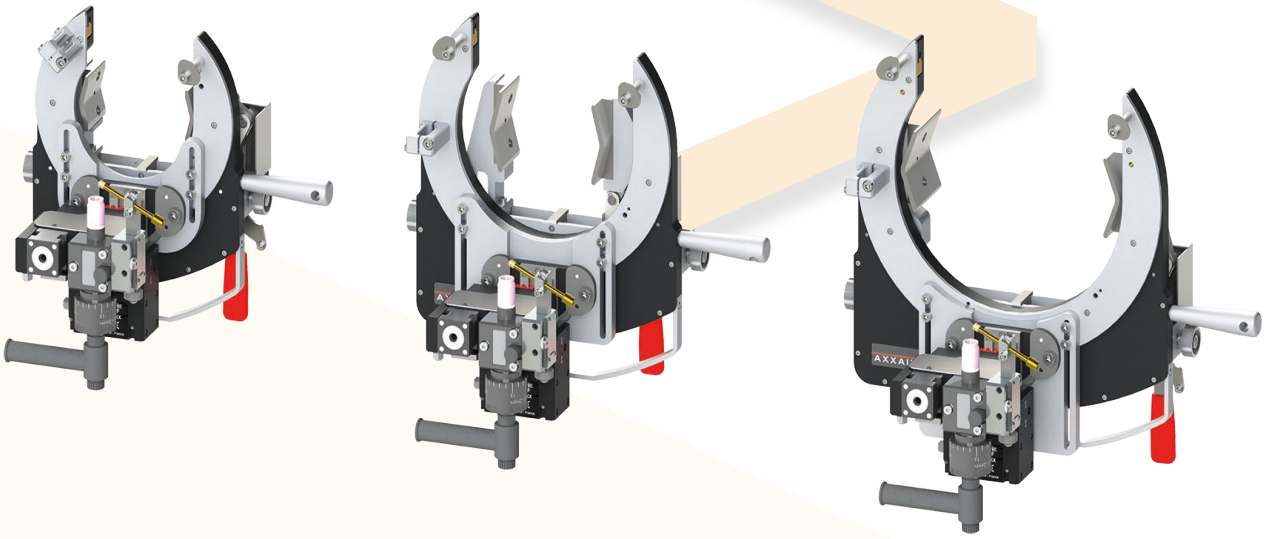

Moteur	Cooling	Product code	Welding machine for tubes of the following diameters (in mm)	Net weight
Angled motor	WATER	SATO-115E52	ø 19 - ø 115 mm	10.6 kg
		SATO-170E52	ø 25 - ø 170 mm	12.7 kg
		SATO-220E52	ø 38 - ø 220 mm	15.1 kg
Straight Motor	WATER	SATO-115E51	ø 19 - ø 115 mm	10.6 kg
		SATO-170E51	ø 25 - ø 170 mm	12.7 kg
		SATO-220E51	ø 38 - ø 220 mm	15.1 kg

Orbital welding (Open heads) - Accessories

AXXAIR
INNOVATIVE ORBITAL SOLUTIONS

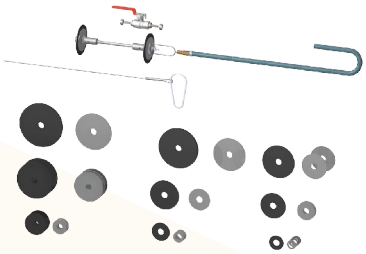

Product Code	Description	Net weight	Packaging (in cm)
SKIF-01	가스 보호 키트	4.5 kg	35 x 30 x 9.5

Ø 40 ~ 120 mm 튜브용 가스 멤브레인 보호 키트
- 구성: 와셔가 있는 멤브레인 세트 9개, 6m 가스 파이프 1개, 금속 케이블 1개, 1¼회전 가스 밸브, 카라비너 1개

용접 중 튜브를 불활성화하면 용접할 영역만 불활성화하므로 가스를 더 많이 절약할 수 있습니다.

✓SATO-40E4x	✓SATO-80E4x	✓SATO-115E4x	✓SATO-170E4x	✓SATO-220E4x	✓SATO-115E5x	✓SATO-170E5x	✓SATO-220E5x

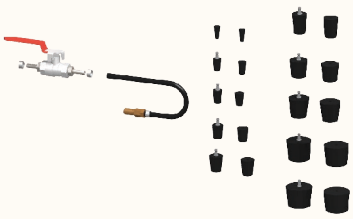

Product Code	Description	Net weight	Packaging (in cm)
SKIB-01	가스 보호 키트	1.7 kg	35 x 30 x 9.5

튜브 Ø 6 ~ 41 mm용 가스 플러그 보호 키트 - 구성: 천공 플러그 10세트, 가스 유입 커넥터 1개, 호스 Ø 4/6 길이 5미터 1개

Facilitates and accelerates inerting. Avoids the use of adhesive paper.

✓SATO-40E4x	✓SATO-80E4x	✓SATO-115E4x	✓SATO-170E4x	✓SATO-220E4x	✓SATO-115E5x	✓SATO-170E5x	✓SATO-220E5x

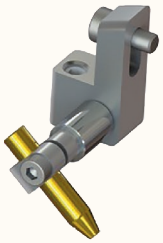

Product Code	Description	Net weight	Dimensions (in mm)
SATOB-02B	Two axis wire guide	0.05 kg	51 x 90 x 65

SATO Two axis wire guide:
- For use with the SAXX power sources

✓SATO-40E4x	✓SATO-80E4x	✓SATO-115E4x	✓SATO-170E4x	✓SATO-220E4x	SATO-115E5x	SATO-170E5x	SATO-220E5x

Product Code	Description	Net weight	Dimensions (in cm)
SADF2X	Wire dispenser	12 kg	59.7 x 38.4 x 24

SAXX-200용 와이어 디스펜서, 최대 용량 5m:
- SAXX 전원 공급 장치 연결
  케이블 및 와이어를 안내하는 테플론 덕트와 함께 제공됩니다.
- 핸들이있는 조정 가능한 스프링으로 조정되는 구동 압력.

✓SATO-40E4x	✓SATO-80E4x	✓SATO-115E4x	✓SATO-170E4x	✓SATO-220E4x	✓SATO-115E5x	✓SATO-170E5x	✓SATO-220E5x

Orbital welding (Open heads) - Accessories

AXXAIR
INNOVATIVE ORBITAL SOLUTIONS

5미터 또는 10미터 연장 케이블

용접 헤드와 SAXX 발생기 사이의 작동 거리를 늘리기 위해 케이블 연장을 제공합니다.

케이블의 선택은 토치(물 또는 공기)의 냉각과 용가재의 유무에 따라 결정됩니다.

Cooling		Length	Product Code	Net weight	Dimensions (AxBxC in mm)
WATER	WITHOUT WIRE	5 metres	**SAFS-05MX**	7 kg	40 x 59 x 25
		10 metres	**SAFS-10MX**	14 kg	40 x 59 x 25

✓**SATO-40E4x**	✓**SATO-80E4x**	✓**SATO-115E4x**	✓**SATO-170E4x**	✓**SATO-220E4x**	SATO-115E5x	SATO-170E5x	SATO-220E5x

Cooling		Length	Product Code	Net weight	Dimensions (AxBxC in mm)
WATER	WIRE	5 metres	**SAFS-05MXF**	7 kg	40 x 59 x 25
		10 metres	**SAFS-10MXF**	14 kg	40 x 59 x 25

✓**SATO-40E4x**	✓**SATO-80E4x**	✓**SATO-115E4x**	✓**SATO-170E4x**	✓**SATO-220E4x**	SATO-115E5x	SATO-170E5x	SATO-220E5x

Cooling		Length	Product Code	Net weight	Dimensions (AxBxC in mm)
WATER	WIRE WITH AVC/OSC	10 metres	**SAFS-10MOSC**	14 kg	40 x 59 x 25

SATO-40E4x	SATO-80E4x	SATO-115E4x	SATO-170E4x	SATO-220E4x	✓**SATO-115E5x**	✓**SATO-170E5x**	✓**SATO-220E5x**

QUALITY MADE IN FRANCE

Orbital welding (Open head) - Consumables

AXXAIR
INNOVATIVE ORBITAL SOLUTIONS

당사의 전극은 특히 플랫으로 20°로 날카롭게 되어 있습니다.

이것은 전극의 수명을 증가시킵니다.

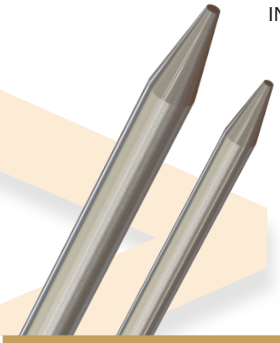

Product Code	Description	Net weight	Plastic box (cm)
SCE16-50	Electrodes	0.02 kg	5.5 x 4.5 x 1

전극 직경 1.6mm, 길이 50mm

- Box of 10 electrodes

✓SATO-40E4x	✓SATO-80E4x	✓SATO-115E4x	✓SATO-170E4x	✓SATO-220E4x	✓SATO-115E5x	✓SATO-170E5x	✓SATO-220E5x

Product Code	Description	Net weight	Plastic box (cm)
SCE24-50	Electrodes	0.05 kg	5.5 x 4.5 x 1

전극 직경 2.4mm, 길이 50mm

- Box of 10 electrodes

✓SATO-40E4x	✓SATO-80E4x	✓SATO-115E4x	✓SATO-170E4x	✓SATO-220E4x	✓SATO-115E5x	✓SATO-170E5x	✓SATO-220E5x

Product Code	Description	Net weight	Plastic box (cm)
SKT**O**-01	Replacement torch	0.3 kg	12 x 17.5 x 4

오픈 헤드 토치 Ø 1.6 mm 및 Ø 2.4용 교체 키트

- 구성: 4개의 긴 노즐과 2개의 짧은 노즐, 4개의 전극 클램프, 20개의 전극 Ø 1.6 및 20 Ø 2.4 전극, 2개의 테플론 링, 1개의 짧은 캡 유형 9/20 및 1개의 드라이버 FACOM

✓SATO-40E4x	✓SATO-80E4x	✓SATO-115E4x	✓SATO-170E4x	✓SATO-220E4x	SATO-115E5x	SATO-170E5x	SATO-220E5x

Product Code	Description	Net weight	Plastic box (cm)
SKT**D**-02	Replacement torch	0.3 kg	12 x 17.5 x 4

직선 토치 Ø 2.4mm용 교체 키트
- 구성: 노즐 5개, 플러그 9/20 2개, 긴 전극 클램프 2개, 전극(Ø 2.4) 10개 및 메쉬 디퓨저 2개

SATO-40E4x	SATO-80E4x	SATO-115E4x	SATO-170E4x	SATO-220E4x	✓SATO-115E5x	✓SATO-170E5x	✓SATO-220E5x

AXXAIR
INNOVATIVE ORBITAL SOLUTIONS

Orbital welding (Open head)

당사의 다양한 개방형 용접 헤드(SATO 시리즈)를 사용하면 최소한의 공간에서 매우 높은 품질의 용접을 할 수 있습니다. 이 헤드에는 일정한 호 높이를 유지하기 위한 기계적 추적 시스템이 있습니다. 토치는 기울어져 용접될 수 있습니다.

개방형 헤드는 주로 농식품, 제약, 화학 분야의 벽 두께가 3mm보다 작거나 더 큰 경우에 권장됩니다.

이 유형의 기계는 탄소강 튜브를 용접하는 데 사용할 수 있습니다.ㅍ

개방형 헤드는 토치의 기울기와 용가재 추가로 인해 매우 넓은 용접 가능성을 제공합니다. 조를 추가하지 않고도 클램핑 범위를 얻을 수 있습니다. 추적 시스템은 튜브를 긁지 않도록 롤러로 되어 있습니다. 튜브와 접촉하는 모든 부품은 스테인레스 스틸로 만들어져 오염되지 않습니다.

고유한 대칭형 클램핑 시스템과 스테핑 모터 제어를 통해 이 제품군은 매우 광범위한 사용 범위를 제공합니다.V

수냉식 또는 공랭식 토치 중에서 선택할 수 있습니다.

유연성, 생산성
AXXAIR 오픈 헤드는 용가재가 있거나 없이 사용할 수 있습니다. 그들은 최적화된 회전 스위프와 선택할 수 있는 2개의 피드 모터 위치를 가지고 있습니다. 높은 듀티 사이클(수냉식 토치), 공기로 용접 장비 운송(공냉식 토치).ㅍ

품질 및 반복성
SATO 제품군은 모든 용접 매개변수를 영구적으로 제어하여 반복성 및 품질 용접을 보장하는 당사의 오비탈 발전기에 연결됩니다.

휴대성
제한된 조건과 위치에서 용접할 수 있도록 회전 요소의 크기와 기계 무게가 최적화되었습니다. 우리 기계에는 통합 원격 제어와 5m 용접 케이블이 제공되어 작업자가 전원에서 원격으로 작업할 수 있습니다.

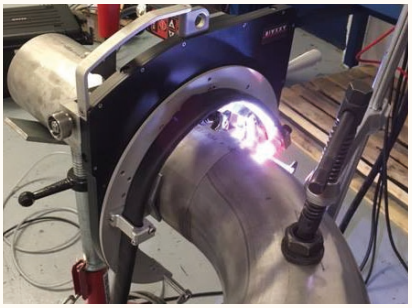

오비탈 용접 기술에 관한 문의사항은 주저하지 마시고 연락주세요.

우리의 노하우를 기꺼이 공유하고 귀하의 요구에 가장 적합한 솔루션을 고안해 드리겠습니다!

QUALITY MADE IN FRANCE

AXXAIR
INNOVATIVE ORBITAL SOLUTIONS

Orbital welding

AIR cooling or WATER cooling?

공냉식 기계를 선택하는 이유는 무엇입니까?

기계를 항공 화물로 운송해야 하는 건설 현장의 강력한 수요로 인해 액체 냉각제가 없는 솔루션을 제안하게 되었습니다. 후자는 전자 기판에 액체가 흐를 위험을 제거하기 위해 빈번하고 거칠거나 거친 운송에도 적합할 수 있습니다.

AIR 듀티 사이클은 WATER보다 작기 때문에 아래 나열된 권장 사항을 초과하지 않는 것이 중요합니다.

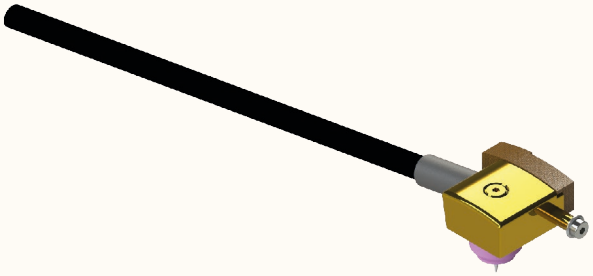

수냉식 기계를 선택하는 이유는 무엇입니까?

WATER 냉각은 모든 유형의 애플리케이션에 가장 많이 사용됩니다. 여러 개의 연속 용접을 실현할 수 있다는 점에서 특히 구별됩니다.

특히 까다로운 애플리케이션의 듀티 사이클을 크게 향상시킵니다.

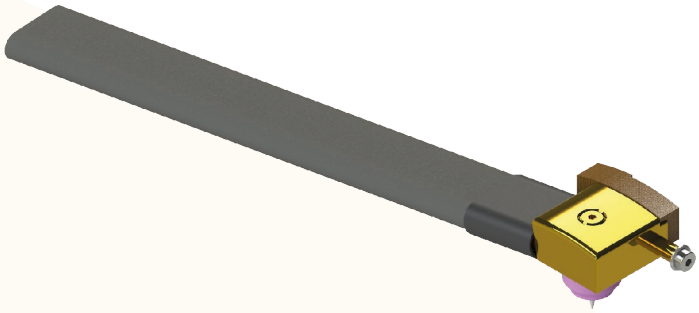

Model	100% Duty cycle
SATO-XXE41/42 (WATER)	200 A
SATO-XXE43/44 (AIR)	100 A

용접기 듀티 사이클은 아크 용접에서 사용 시간과 40°C에서 두 용접 작업 사이에 필요한 냉각 시간을 정의합니다.

예: 150암페어에서 70% 듀티 사이클 = 150암페어에서 최대 7분 사용 + 용접 사이클을 다시 시작하기 위한 대기 시간 3분.

따라서 듀티 사이클은 기계 사용 사이클에 상당한 영향을 미칩니다. 높은 듀티 사이클이 필요한 응용 분야의 경우 용접기는 이러한 요구 사항을 충족할 수 있어야 합니다.

AXXAIR 하드웨어는 확장 가능하도록 설계되었으므로 물 버전에서 공기 버전으로 간단하게 전환할 수 있습니다.

AXXAIR
INNOVATIVE ORBITAL SOLUTIONS

SATO-40 - 80 -115 - 170 -220

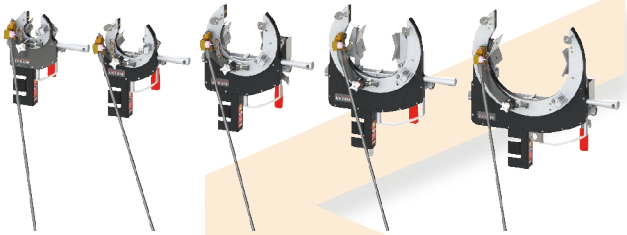

Air Cooled or Water Cooled

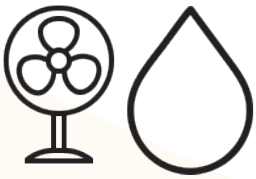

Protection

전극 외부의 아크에 대한 높은 보호

롤러식 트랙킹 디바이스

튜브를 표시하지 않는 일정한 아크 전압

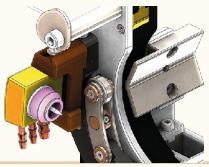

토치각도조정

용접 플랜지 및 짧은 T 각

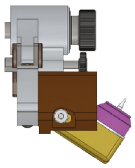

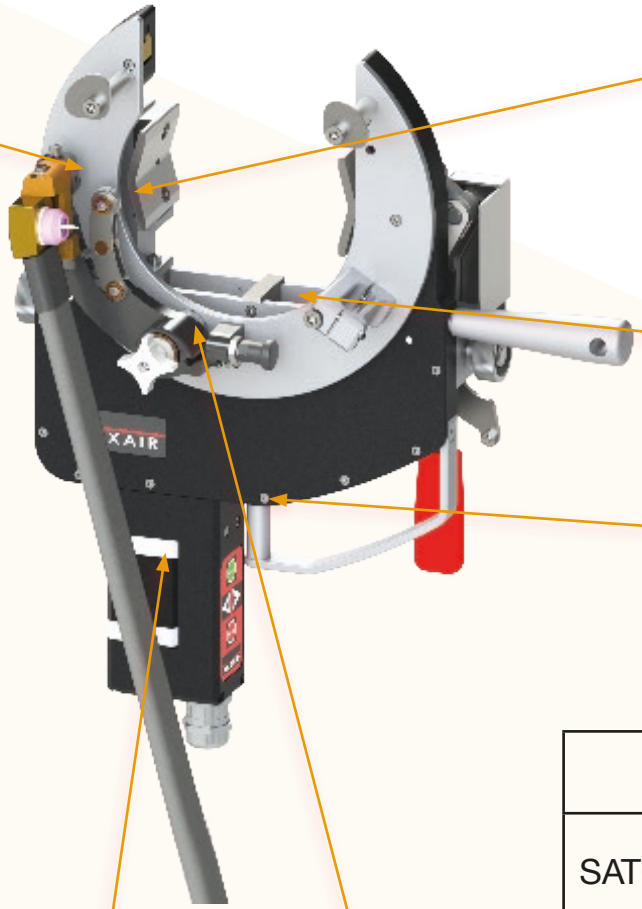

Locked open position

엔코더를 사용한 모터화

모든 각도 전극 위치에서 시작 가능

Compatible with the SAXX power sources

Transport

이 헤드는 개별 운송 케이스에 담겨 배송됩니다.

직선모터 또는 앵글 모터

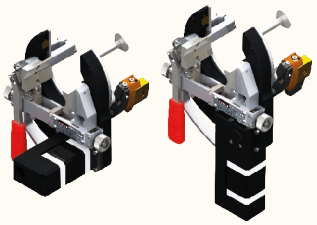

Axial Adjustment

전극 위치의 축 방향 조정용 휠

범위	
SATO 40	ø 10 - ø 40 mm 0.4- 1.5 ”
SATO 80	ø 19 - ø 80 mm 0.75 – 3 ”
SATO 115	ø 19 - ø 115 mm 0.75 – 4.5 ”
SATO 170	ø 25 - ø 170 mm 1 – 6.625 ”
SATO 220	ø 38 - ø 220 mm 1.5 - 8.265 ”

AXXAIR
INNOVATIVE ORBITAL SOLUTIONS

SATO-40 - 80 -115 - 170 -220

기술적 특성:
- WATER 또는 AIR 냉각 헤드
- 기계적 프로파일 추적: 튜브를 표시하지 않고 일정한 호 높이
- 레버를 통한 빠른 대칭 조임
- 인코더를 사용한 모터화: 전극의 모든 각도 위치에서 시작 가능
- 넓은 직경 범위 - 경사 및 축 조정 전극의 - 튜브 중심에서 작은 회전 스윕
- 컴팩트한 디자인

Choice of two different models (to choose according to your applications)

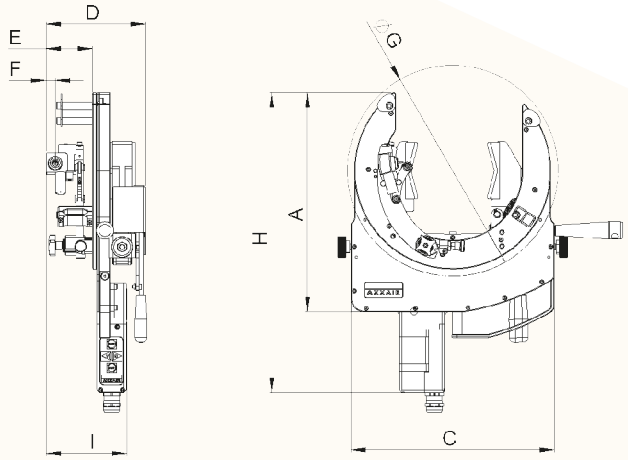

SATO-xxE42 (water cooled) and SATO-xxE44 (air cooled)

앵글 모터

SATO-XXE41 (water cooled) and SATO-xxE43 (air cooled)

스트레이트 모터

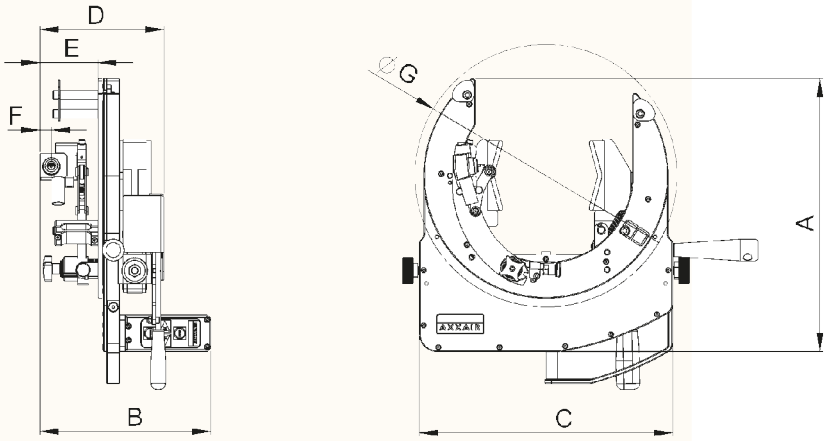

	A mm	B mm	C mm	D mm	E mm	F mm	G mm	H mm	I mm
SATO-40	169	183 to 191	142	116 to 126	57 to 67	13	Ø140	270	113 to 121
SATO- 80	181	186 to 196	160	116 to 126			Ø180	279	
SATO-115	265	186 to 196	230	133 to 143			Ø224	363	
SATO-170	312	186 to 196	290	133 to 143			Ø294	410	
SATO-220	353	186 to 196	350	133 to 143			Ø350	451	

SATO-40 - 80 -115 - 170 -220

AXXAIR
INNOVATIVE ORBITAL SOLUTIONS

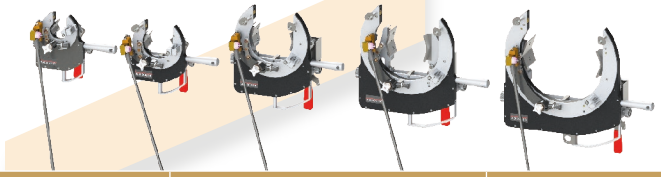

Motor	Cooling	Product Code	Welding machine for tubes of the following diameters (in mm)	Net weight	Dimensions (AxBxC in mm)
Angled motor	WATER	SATO-40E42	ø 10 - ø 40 mm	3.8 kg	169 x 183 x 142
		SATO-80E42	ø 19 - ø 80 mm	4.2 kg	181 x 186 x 160
		SATO-115E42	ø 19 - ø 115 mm	6.7 kg	265 x 186 x 230
		SATO-170E42	ø 25 - ø 170 mm	8 kg	312 x 186 x 290
		SATO-220E42	ø 38 - ø 220 mm	9.4 kg	353 x 186 x 350
	AIR	SATO-40E44	ø 10 - ø 40 mm	3.8 kg	169 x 183 x 142
		SATO-80E44	ø 19 - ø 80 mm	4.2 kg	181 x 186 x 160
		SATO-115E44	ø 19 - ø 115 mm	6.7 kg	265 x 186 x 230
		SATO-170E44	ø 25 - ø 170 mm	8 kg	312 x 186 x 290
		SATO-220E44	ø 38 - ø 220 mm	9.4 kg	353 x 186 x 350
Straight Motor	WATER	SATO-40E41	ø 10 - ø 40 mm	3.8 kg	169 x 191 x 142
		SATO-80E41	ø 19 - ø 80 mm	4.2 kg	181 x 196 x 160
		SATO-115E41	ø 19 - ø 115 mm	6.7 kg	265 x 196 x 230
		SATO-170E41	ø 25 - ø 170 mm	8 kg	312 x 196 x 290
		SATO-220E41	ø 38 - ø 220 mm	9.4 kg	353 x 196 x 350
	AIR	SATO-40E43	ø 10 - ø 40 mm	3.8 kg	169 x 191 x 142
		SATO-80E43	ø 19 - ø 80 mm	4.2 kg	181 x 196 x 160
		SATO-115E43	ø 19 - ø 115 mm	6.7 kg	265 x 196 x 230
		SATO-170E43	ø 25 - ø 170 mm	8 kg	312 x 196 x 290
		SATO-220E43	ø 38 - ø 220 mm	9.4 kg	353 x 196 x 350

Orbital welding (Open heads) - Accessories

AXXAIR
INNOVATIVE ORBITAL SOLUTIONS

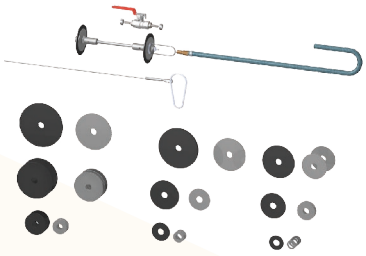

Product Code	Description	Net weight	Packaging (in cm)
SKIF-01	가스 보호 키트	4.5 kg	35 x 30 x 9.5

Ø 40 ~ 120 mm 튜브용 가스 멤브레인 보호 키트
- 구성: 와셔가 있는 멤브레인 세트 9개, 6m 가스 파이프 1개,
금속 케이블 1개, 1¼회전 가스 밸브, 카라비너 1개

용접 중 튜브를 불활성화하면 용접할 영역만 불활성화하므로 가스를 더 많이 절약할 수 있습니다.

✓SATO-40E4x	✓SATO-80E4x	✓SATO-115E4x	✓SATO-170E4x	✓SATO-220E4x

Product Code	Description	Net weight	Packaging (in cm)
SKIB-01	가스 보호 키트	1.7 kg	35 x 30 x 9.5

튜브 Ø 6 ~ 41 mm용 가스 플러그 보호 키트
- 구성: 천공 플러그 10세트, 가스 유입 커넥터 1개,
호스 Ø 4/6 길이 5미터 1개

Facilitates and accelerates inerting. Avoids the use of adhesive paper.

✓SATO-40E4x	✓SATO-80E4x	✓SATO-115E4x	✓SATO-170E4x	✓SATO-220E4x

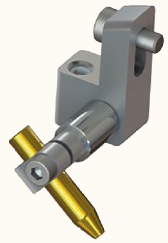

Product Code	Description	Net weight	Dimensions (in mm)
SATOB-02B	Two axis wire guide	0.05 kg	51 x 90 x 65

SATO 2축 와이어 가이드: - SAXX 전원과 함께 사용

✓SATO-40E4x	✓SATO-80E4x	✓SATO-115E4x	✓SATO-170E4x	✓SATO-220E4x

Product Code	Description	Net weight	Dimensions (in cm)
SADF2X	와이어 디스펜서	12 kg	59.7 x 38.4 x 24

SAXX-200용 와이어 디스펜서, 최대 덕트 5m: - SAXX 전원 공급 장치 연결 케이블 및 와이어를 안내하는 테플론 덕트와 함께 제공됩니다. - 핸들이 있는 조정 가능한 스프링으로 조정되는 구동 압력.

✓SATO-40E4x	✓SATO-80E4x	✓SATO-115E4x	✓SATO-170E4x	✓SATO-220E4x

AXXAIR
INNOVATIVE ORBITAL SOLUTIONS

Orbital welding (Open heads) - Accessories

5 or 10 metres welding cable extensions

용접 헤드와 SAXX 발생기 사이의 작동 거리를 늘리기 위해 케이블 연장을 제공합니다.

케이블의 선택은 토치(물 또는 공기)의 냉각과 용가재의 유무에 따라 결정됩니다.

Cooling		Length	Product Code	Net weight	Dimensions (AxBxC in mm)
AIR	WITHOUT WIRE	5 metres	**SAFS-05MAX**	7 kg	40 x 59 x 25
		10 metres	**SAFS-10MAX**	14 kg	40 x 59 x 25
	WIRE	5 metres	**SAFS-05MAXF**	7 kg	40 x 59 x 25
		10 metres	**SAFS-10MAXF**	14 kg	40 x 59 x 25
WATER	WITHOUT WIRE	5 metres	**SAFS-05MX**	7 kg	40 x 59 x 25
		10 metres	**SAFS-10MX**	14 kg	40 x 59 x 25
	WIRE	5 metres	**SAFS-05MXF**	7 kg	40 x 59 x 25
		10 metres	**SAFS-10MXF**	14 kg	40 x 59 x 25

✓**SATO-40E4x**	✓**SATO-80E4x**	✓**SATO-115E4x**	✓**SATO-170E4x**	✓**SATO-220E4x**

Orbital welding (Open head) - Consumables

AXXAIR
INNOVATIVE ORBITAL SOLUTIONS

당사의 전극은 특히 플랫으로 20°로 날카롭게 되어 있습니다.

이것은 전극의 수명을 증가시킵니다.

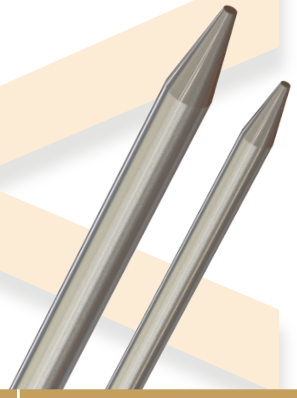

Product Code	Description	Net weight	Plastic box (cm)
SCE16-50	Electrodes	0.02 kg	5.5 x 4.5 x 1

전극 직경 1.6mm, 길이 50mm

- Box of 10 electrodes

✓SATO-40E4x	✓SATO-80E4x	✓SATO-115E4x	✓SATO-170E4x	✓SATO-220E4x

Product Code	Description	Net weight	Plastic box (cm)
SCE24-50	Electrodes	0.05 kg	5.5 x 4.5 x 1

전극 직경 2.4mm, 길이 50mm

- Box of 10 electrodes

✓SATO-40E4x	✓SATO-80E4x	✓SATO-115E4x	✓SATO-170E4x	✓SATO-220E4x

Product Code	Description	Net weight	Plastic box (cm)
SKTO-01	Replacement torch	0.3 kg	12 x 17.5 x 4

오픈 헤드 토치 Ø 1.6 mm 또는 Ø 2.4용 교체 키트

- 구성: 4개의 긴 노즐과 2개의 짧은 노즐, 4개의 전극 클램프, 20개의 전극 Ø 1.6 및 20 Ø 2.4 전극, 2개의 테플론 링, 1개의 짧은 캡 유형 9/20 및 1개의 드라이버 FACOM

✓SATO-40E4x	✓SATO-80E4x	✓SATO-115E4x	✓SATO-170E4x	✓SATO-220E4x

AXXAIR
INNOVATIVE ORBITAL SOLUTIONS

AXXAIR FRANCE

(Head office)

330B Route de Portes Les Valence
- ZI Les Bosses -
26800 Etoile sur Rhône
Tél: +33 475 575 070
Fax: +33 475 575 080
commerce@axxair.com
www.axxair.com

AXXAIR DEUTSCHLAND

Ostmarkstr,15
76437 RASTATT
Tel : +49 7222 9355 100
info@axxair.de
www.axxair.de

AXXAIR CHINA

1208, 12F, #D 7001Zhongchun RD,
Minhang Dist,
Shanghai, China (201101)
Tel : + 86 21 5429 1891
axxair-shanghai@hanmail.net
www.axxairchina.com

AXXAIR ASIA

경기도 부천시 오정구 석천로397
(삼정동36-1) 부천테크노파크
쌍용3차102동 1301호
Tel : 032 624 2870
axxair-asia@axxair.com
www.axxairkorea.com

AXXAIR USA, Inc

2201 TX-35 Loop, Suite D
Alvin, TX 77511
Tel : (+1) 281-968-7138
info@axxair.com
www.axxairusa.com

Contact us or visit
our website
www.axxair.com

To find a qualified AXXAIR
partner in your country!

Follow our news

전문 블로그를 통해 궤도 기술에 대한 조언과 전문 지식을 알아보십시오.

Join us on on social network accounts

Join experience

경기도 부천시 오정구 석천로397 부천테크노파크쌍용3차
102동1301호(삼정동36-1)전화: 032-624-2870
이메일: axxair-asia@hanmail.net
홈페이지: www.axxairkorea.com